

PLANO DAS BASES

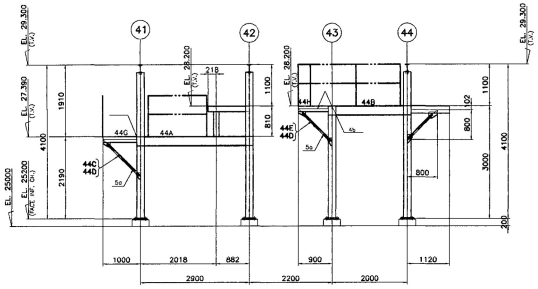

ELEVAÇÃO NO EIXO D1

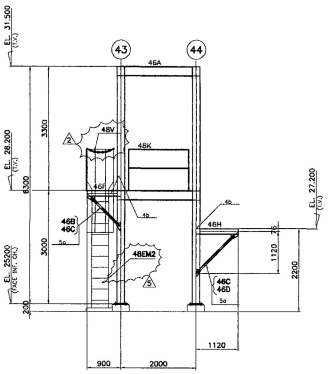

ELEVAÇÃO NO EIXO D2

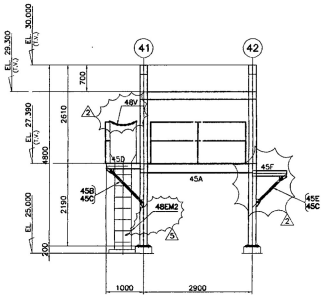

ELEVAÇÃO NO EIXO D3

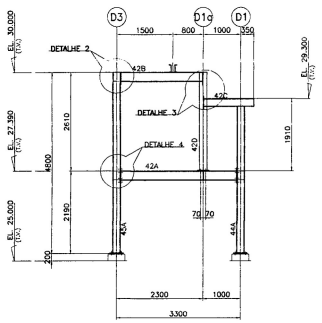

ELEVAÇÃO NO EIXO 41

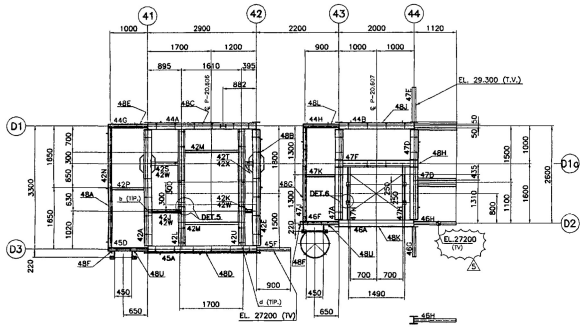

VIGAMENTO EL.27.390 (T.V.)

VIGAMENTO EL.28.200 (T.V.)
EXCETO ANOTADO

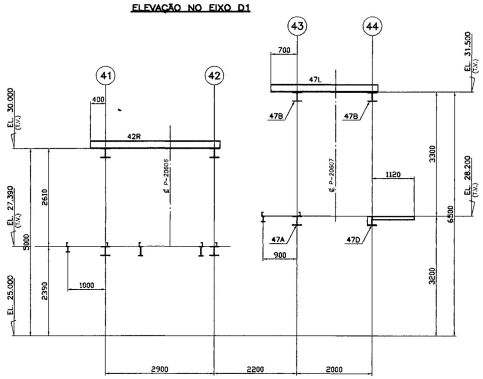

CORTE C

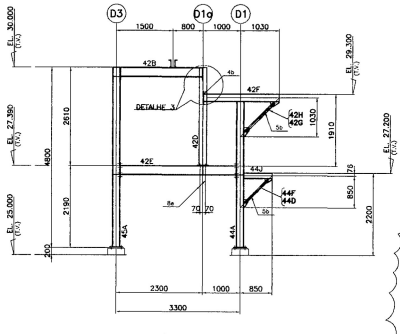

ELEVAÇÃO NO EIXO 42

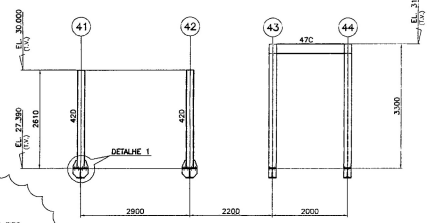

ELEVAÇÃO NO EIXO D1g

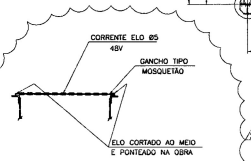


CORRENTE DE SEGURANÇA NA ENTRADA DA ESCADA MARINHEIRO

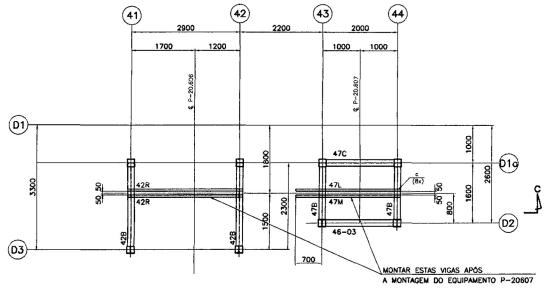

VIGAMENTO EL.30.000 (T.V.)

VIGAMENTO EL.31.500 (T.V.)

MONTAR ESTAS VIGAS APÓS A MONTAGEM DO EQUIPAMENTO P-20607

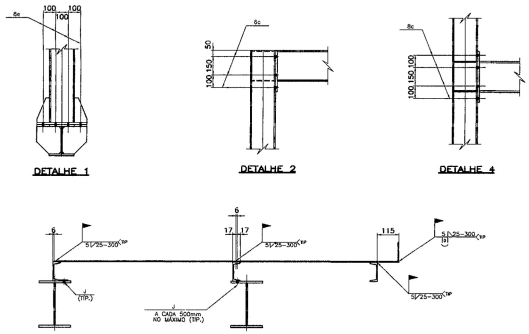

DETALHE 1

DETALHE 2

DETALHE 4

CORTE F

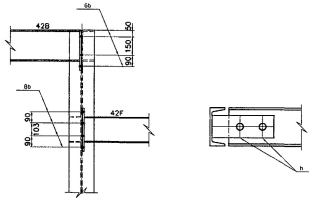

DETALHE 3

DETALHE 7

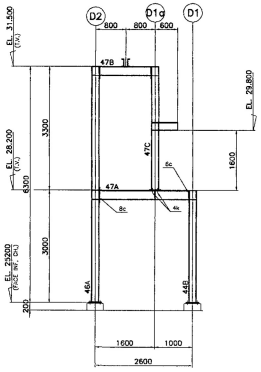

ELEVAÇÃO NO EIXO 43

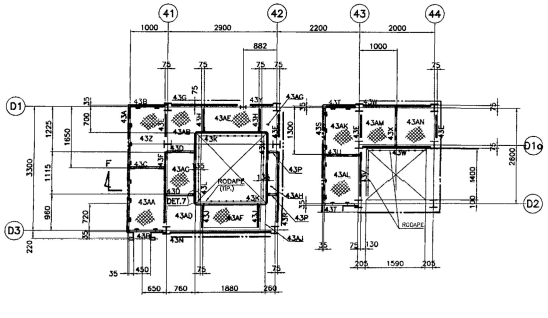

PLATAFORMA EL.27498(T.PISO)

PLATAFORMA EL.28308 (T.PISO)

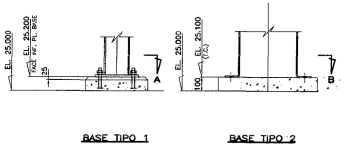

BASE TIPO 1

BASE TIPO 2

DETALHE 6

CORTE D

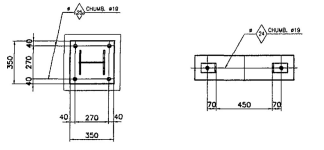

CORTE A

CORTE B

DETALHE 5

CORTE E

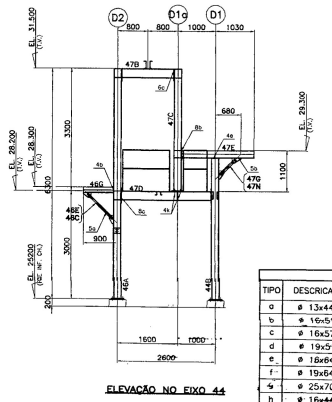

ELEVAÇÃO NO EIXO 44

## NOTAS GERAIS

1) TODAS AS DIMENSÕES ESTÃO EM MILIMETROS

2) MATERIAIS:

2.1 PERFIS LAMINADOS = ASTM A 36.
2.2 PERFIS SOLDADOS: ASTM A 36.
2.3 CHAPAS GROSSAS DE LIGAÇÃO: ASTM A 36.
2.4 CHAPAS FINAS PARA PERFIS DE CHAPA DOBRADA: ABNT-NBR6650 – CF-28 E CF-24.
2.6 GRADES: ASTM A 36.
2.7 TUBOS ESTRUTURAIS: ASTM A 53, TIPO "E" OU "S" GRAU B.
2.8 BARRA REDONDA: SAE 1020.
2.9 PARAFUSOS COMUNS: ASTM A 307.
2.10 PARAFUSOS DE ALTA RESISTÊNCIA: ASTM A 325.
2.11 CHAPA XADREZ: SAE 1020.
2.12 TODOS OS PERFIS LAMINADOS SÃO DE 1a ALMA, EXCETO ANOTADO.
2.13 TODOS OS PARAFUSO E PORCAS PARA FIXAÇÃO DOS EQUIPAMENTOS E LIGAÇÕES SECUNDARIAS (TERÇAS, LONGARINAS, GUARDA-CORPOS E ESCADAS) DEVERÃO SER DE AÇO ASTM A 307. TODAS AS DEMAIS LIGAÇÕES (PRINCIPAIS) DEVERÃO SER DE AÇO ASTM A 325, EXCETO ANOTADO.

3) SOLDAS:

3.1 TODAS AS SOLDAS DEVEM SER EXECUTADAS COM ELETRODOS E-7001 OU EQUIVALENTE.
3.2 QUANDO NÃO ESPECIFICADO AS SOLDAS TERÃO ALTURA DO CORDÃO IGUAL A MENOR ESPESSURA.
3.3 TODAS AS SUPERFICIES SOLDADAS EXPOSTAS AO CONTATO MANUAL DEVEM SER ESMERILHADAS.

4) ABREVIATURAS:

| | | |
|---|---|---|
| 4.1 | AL | = AMBOS OS LADOS |
| 4.2 | EA | = EXCETO ANOTADO |
| 4.3 | EL | = ELEVAÇÃO |
| 4.4 | G | = GABARITO |
| 4.5 | GAP | = GABARITO DA ABA EM PROJECAO |
| 4.6 | GLA | = GABARITO LADO ANTERIOR |
| 4.7 | GLP | = GABARITO LADO POSTERIOR |
| 4.8 | LA | = LADO ANTERIOR |
| 4.9 | LP | = LADO POSTERIOR |
| 4.10 | ℄ | = LINHA DE CENTRO |
| 4.11 | ℄ ● ℄ | = DE LINHA DE CENTRO A LINHA DE CENTRO |
| 4.12 | PT | = PONTO DE TRABALHO |
| 4.13 | REC | = RECORTE |
| 4.14 | ⌀ | = N |
| 4.15 | COL | = COLUNA |
| 4.16 | ⌀ | = DIAMETRO |
| 4.17 | DES | = DESENHO |
| 4.18 | EXIST | = EXISTENTE |
| 4.19 | EXP | = EXPANSÃO |
| 4.20 | S/E | = SEM ESCALA |
| 4.21 | CH | = CHAPA |
| 4.22 | TIP | = TÍPICO |
| 4.23 | TL | = TOPO DA LAJE |
| 4.24 | FIC | = FACE INFERIOR DA CHAPA |
| 4.25 | NTPI | = NÃO FORNECIDO PELA ICEC |

5) O NORTE INDICADO NOS DESENHOS É APENAS ORIENTATIVO

CERTIFIED ACCERTED BY SETAL 10 OUT 2001

SETAL Engenharia Construções e Perfurações S/A. Projeto e Controle de Desenhos de Fabricantes. Nº 0480.41-CM-OJB-14001-R2C

| REV. | DESCRIÇÃO | DATA | VISTO |
|---|---|---|---|
| 5 | ACRESC. MARCAS NAS ESC. MAR., REC. NA VIGA 46H | 28/08/01 | J.P. |
| 4 | ALTERADO MARCAS DIAGONAIS | 30/05/01 | J.P. |
| 3 | PARA CERTIFICAÇÃO | 27/04/01 | J.P. |
| 2 | CONFORME COMENTÁRIOS DOS DESENHOS REV. DA SETAL | 18/04/01 | J.P. |
| 1 | REVISÃO GERAL | 04/04/01 | J.P. |
| 0 | EMISSÃO INICIAL | 28/03/01 | J.P. |

ENG. RESPONSAVEL: ANTONIO C. ESCADURA

ESTE DESENHO É PROPRIEDADE DA I C E C INDUSTRIA DE CONSTRUÇÃO LTDA NÃO PODE SER USADO, CEDIDO OU COPIADO EM TODO OU EM PARTE FORA DOS TERMOS CONTRATUAIS

ICEC INDUSTRIA DE CONSTRUÇÃO LTDA

INDUSTRIA DE CONSTRUÇÃO LTDA

DESENHO CERTIFICADO
DATA: 20/04/2001

Nº PETROBRAS: DE-4150.50-1730-920-ICE-720

CLIENTE: TOYO SETAL DO BRASIL LTDA.
PETRÓLEO BRASILEIRO S.A. PETROBRAS
USUARIO: TRANSPETRO/DTSE/SEMAC
PROGRAMA: CABIUNAS GAS PROCESSING AND TRANSFER PROJECT
UNIDADE: NGL RECOVERY (U-206)
TITULO: METÁLICA – P-20606/20607
MONTAGEM – PLANTAS E CORTES

Certificamos que todas as informações contidas neste documento estão corretas e verificadas.

STATUS
1. Aprovado sem comentários
2. Aprovado, atender comentários
3. Não aprovado, atender comentários

VERIFICADOR
COORDENADOR DE PROJETOS

| Revisão | 3 | 4 | 5 | Revisão | 3 | 4 | 5 |
|---|---|---|---|---|---|---|---|
| Data | 27/04/01 | 30/05/01 | 31/08/01 | Data | 27/04/01 | 30/05/01 | 31/08/01 |
| Responsável | C.A.R. | C.A.R. | C.A.R. | Responsável | A.C.E. | A.C.E. | A.C.E. |

Projetos

OBRA Nº835

DESENHO No. 8 3 5 – 0 0 4 1 1 M

REV. 5

| TIPO | DESCRICAO | MAT. | PARAFUSOS OFICINA | PARAFUSOS OBRA | PORCAS OFICINA | PORCAS OBRA | AR.LISA OFICINA | AR.LISA OBRA | AR.CHANFRADA OFICINA | AR.CHANFRADA OBRA |
|---|---|---|---|---|---|---|---|---|---|---|
| a | ø 13x44 | A-325 | – | 214 | – | 214 | – | 214 | – | – |
| b | ø 16x51 | A-325 | – | 246 | – | 246 | – | 246 | – | – |
| c | ø 16x57 | A-325 | – | 270 | – | 270 | – | 270 | – | – |
| d | ø 19x51 | A-325 | – | 72 | – | 72 | – | 72 | – | – |
| e | ø 18x64 | A-325 | – | 67 | – | 67 | – | 67 | – | – |
| f | ø 19x64 | A-325 | – | 24 | – | 24 | – | 24 | – | – |
| g | ø 25x70 | A-325 | – | 24 | – | 24 | – | 24 | – | – |
| h | ø 16x44 | A-325 | – | 68 | – | 68 | – | 68 | – | – |
| j | ø 13x51 | A-325 | – | 152 | – | 152 | – | – | – | 152 |

RELACAO DE PARAFUSOS PORCAS E ARRUELAS

DESENHO GERADO EM SISTEMA CAD – OBS.: REVISAR O MEIO ELETRONICO